Alutank

11 Liter

Alu-Tank lose Bestell-Nr.	Behältergröße V [l]	Nutzvolumen VN [l]	Spezifische Kühlleistung P/Δt [W/K]	Kühlleistung* P [kW] Δt = 40 K	Oberfläche mit Deckel [m2]	Gewicht [kg]
410-300-01110	NG13	11	15	0,6	0,4	2,80

* Abhängig von Umgebungsbedingungen

Alutank NG13

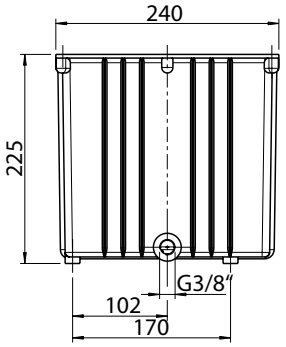

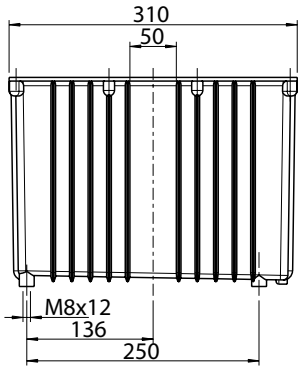

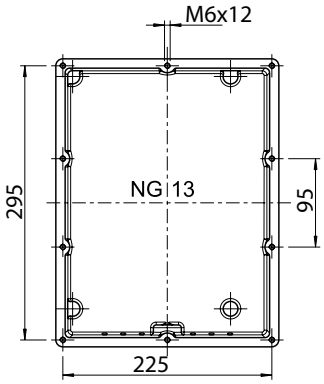

Stahldeckel SD13

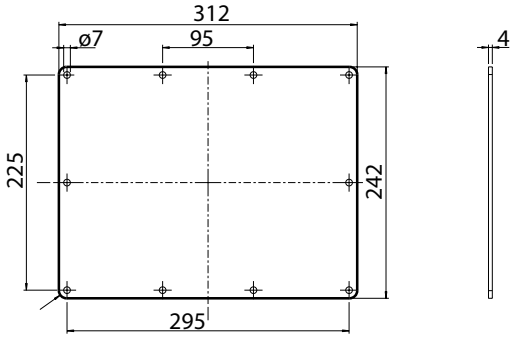

Bestell-Nr.	Zubehör optional
410-300-01450	Stahldeckel
410-300-01810	Flachdichtung Pappe
902-090-01100	Verschlussschraube G3/8" mit Dichtung

Dauner Antriebstechnik GmbH
Industriestraße 3
96120 Bischberg - Trosdorf

Tel.: 0 95 03/5 00 08-0
Fax: 0 95 03/5 00 08-49
www.dauner-antriebstechnik.de

Die Inhalte der Seiten wurden mit größter Sorgfalt erstellt. Für die Richtigkeit, Vollständigkeit und Aktualität der Inhalte können wir jedoch keine Gewähr übernehmen. Nachdruck bzw. Kopie, auch auszugsweise, der Inhalte, Grafiken und Fotos ist ohne ausdrückliche Zustimmung der Geschäftsführung unzulässig.